Хозяйственно-питьевой водопровод

–В1–

I этап

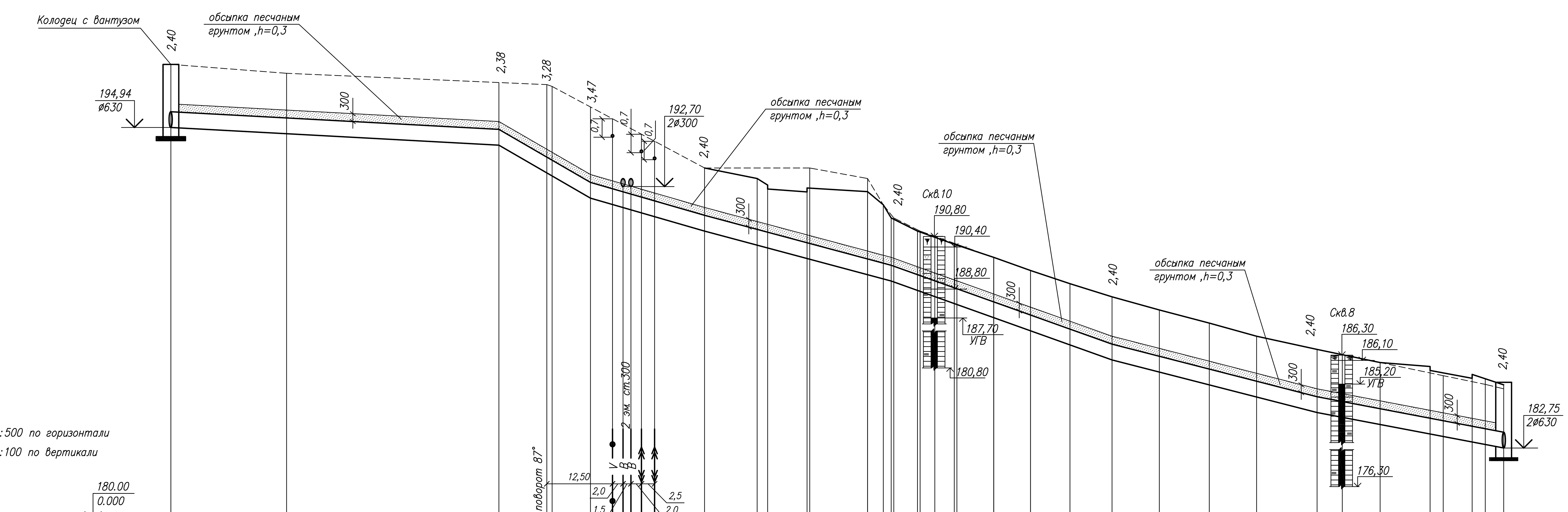

M 1:500 по горизонтали
M 1:100 по вертикали

180.00
0.000

Показатель	Значения (слева направо)
Отметка низа или лотка трубы	194,94; 194,27; 193,29; 192,25; 191,99; 191,87; 191,76; 191,66; 191,51; 191,00; 189,10; 186,10; 184,10; 182,75
Проектная отметка земли	197,34; 196,65; 196,57; 195,72; 193,40; 193,00; 192,75; 192,60; 192,49; 192,64; 192,50; 192,00; 191,50; 191,00; 190,50; 190,00; 189,50; 188,50; 188,00; 187,50; 187,00; 186,50; 185,85; 185,70; 185,40; 185,55; 185,15
Натурная отметка земли	197,34; 197,00; 196,65; 196,57; 196,50; 195,72; 193,40; 193,40; 193,00; 192,00; 191,50; 191,00; 190,50; 190,00; 189,50; 189,00; 188,50; 188,00; 187,50; 187,00; 186,50; 186,00; 185,50; 185,00
Обозначение трубы и тип изоляции	Трубы полиэтиленовые ПЭ 100 SDR-17.6 ø630 x 35,70,тип "питьевая" ГОСТ 18599-2001 L=253.00м
Основание	песчаное
Уклон / Длина	10,8‰ / 63,50; 122,4‰ / 16,50; 58,2‰ / 21.50; 53,5‰ / 35,50; 71,4‰ / 42,00; 51,3‰ / 39,00; 38,6‰ / 35,00
Расстояние	71,50; 181,50
Номер колодца,точки, угла поворота	СК-1; Уг.-1; 1

1

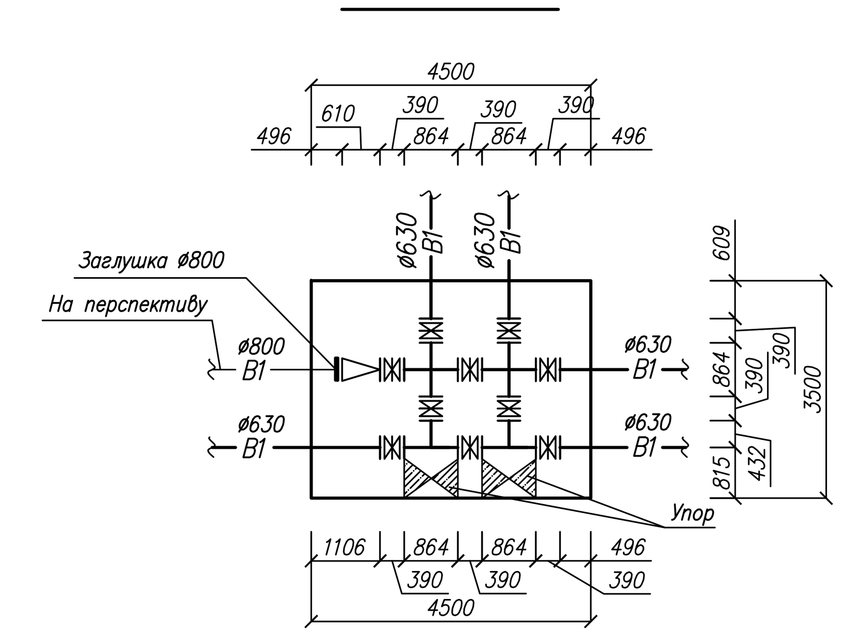

Условные обозначения

Уг.-1

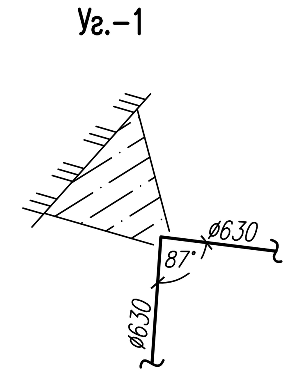

— Почвенно-растительный слой

— Глина темно-серая, серая, полутвердая, слюдистая

— Глина темно-коричневая, тугопластичная, ожелезненная

СК-1

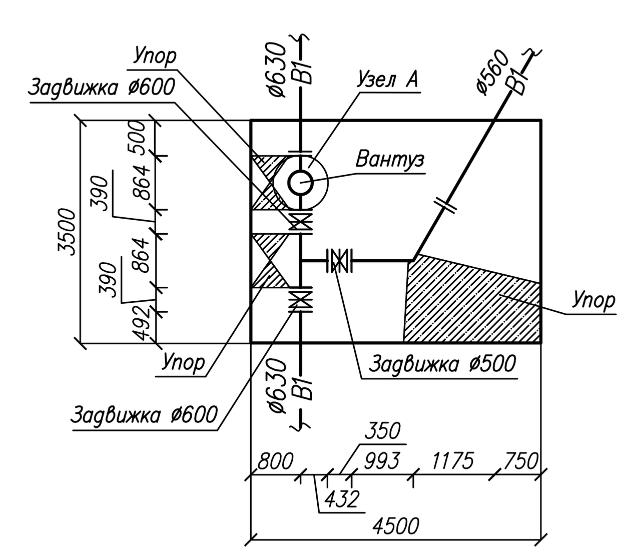

Узел А

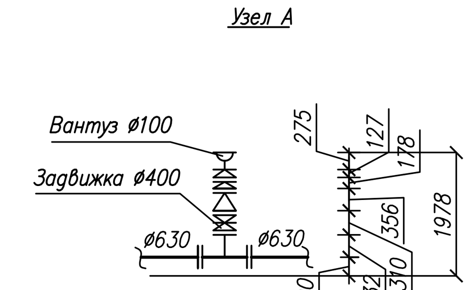

Изм.	Кол.уч.	Лист	N док.	Подпись	Дата	632.В.12-НВ	
Разраб.		Шаронова				Насосная станция 3-го подъема в микрорайоне Арбеково г.Пензы	
Проверил		Петелин				Стадия: Р	Лист: 3	Листов:
Рук.гр.		Петелин					
ГИП		Агафонова				Профиль водопровода на участке: СК-1	ООО "Гражданпроект"
Нач. сек.ВК		Колдомасов					
Н.контр.		Галкина					

Формат А1(594х841)

Инв. N подл. | Подпись и дата | Взамен инв. N