Отводящий трубопровод

–OT–

II этап

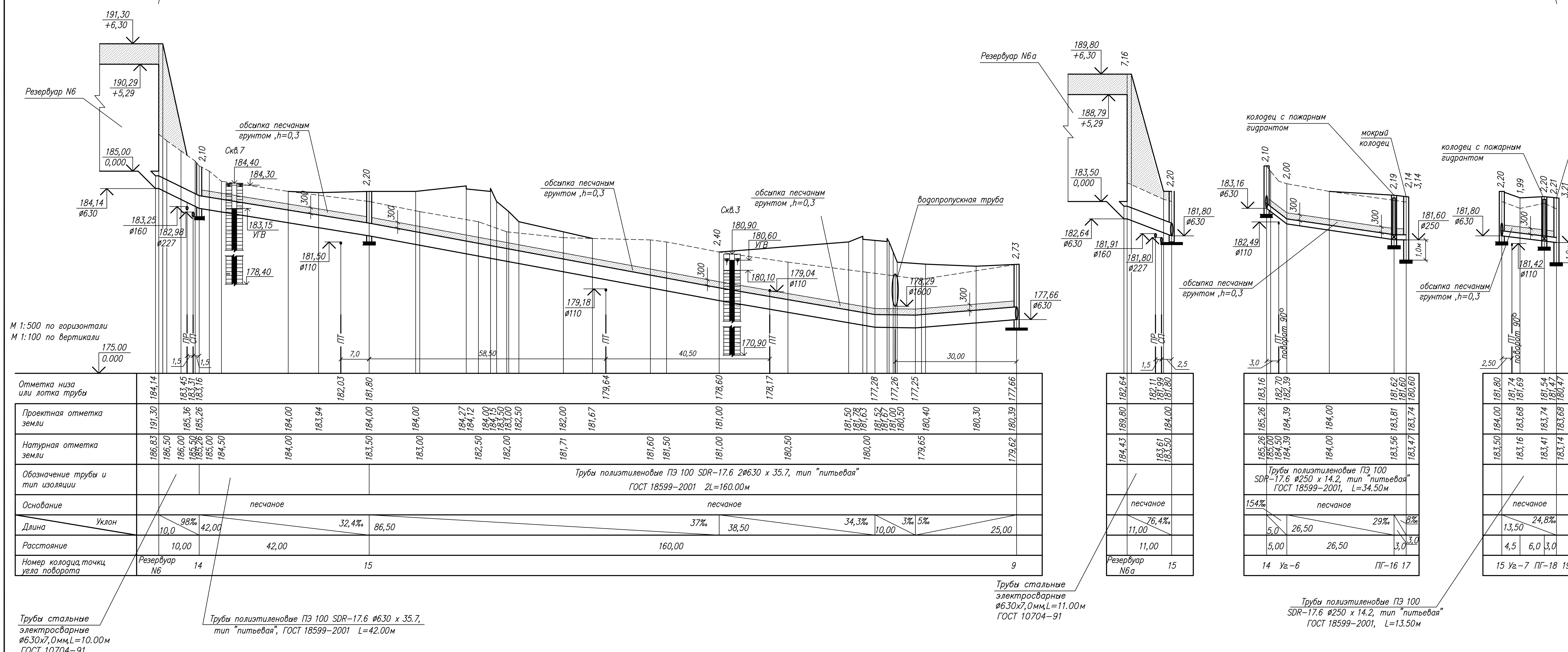

Уг.-6

Уг.-7

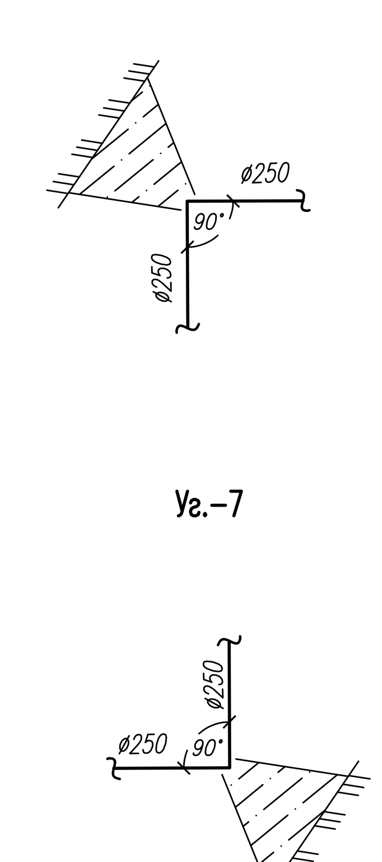

14

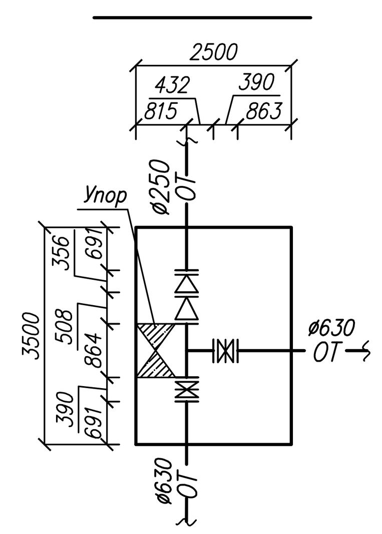

15

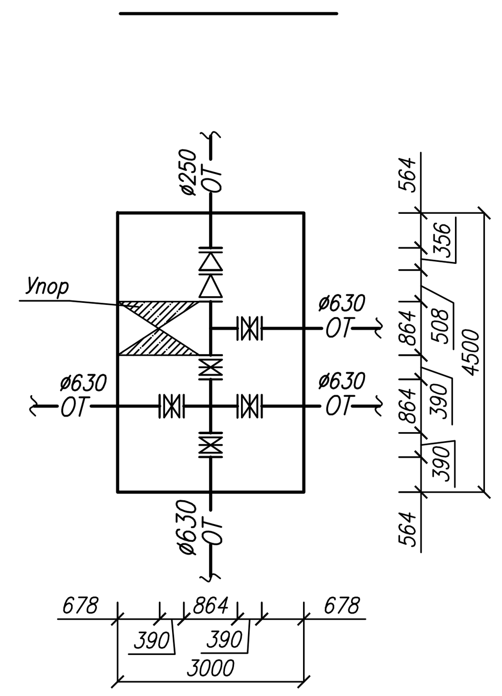

ПГ-16

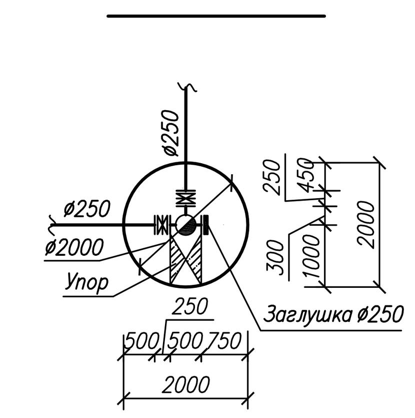

ПГ-18

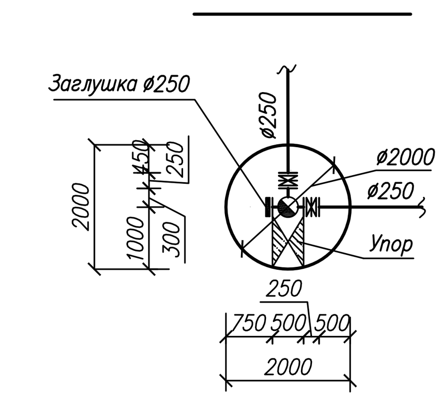

Условные обозначения

- Почвенно-растительный слой
- Глина темно-зелено-серая, полутвердая, трещиноватая, слюдистая
- Глина серая, зеленовато-серая, мягкопластичная, с включением остатков растений
- Глина голубая, голубовато-серая, мягкопластичная, с включением остатков растений

						632.В.12-НВ		
Изм.	Кол.уч.	Лист	N док.	Подпись	Дата	Насосная станция 3-го подъема в микрорайоне Арбеково г.Пензы		
Разраб.		Шаронова					Стадия	Лист	Листов
Проверил		Петелин					Р	7	
Рук.гр.		Петелин							
ГИП		Агафонова				Профили водопровода на участке: резервуар N6 -9;резервуарN6а-15;14-17;15-19	ООО "Гражданпроект"		
Нач. сек.ВК		Колдомасов							
Н.контр.		Галкина							

Формат А1(594х841)

Инв. N подл.	Подпись и дата	Взамен инв. N