Подводящий трубопровод

Условные обозначения

— Почвенно–растительный слой

— Глина темно–серая, серая, полутвердая, слюдистая

— Глина темно–серая, серая, полутврд., трещиноватая, слюдистая

4,3

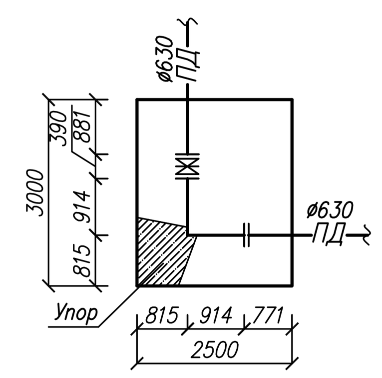

5,6

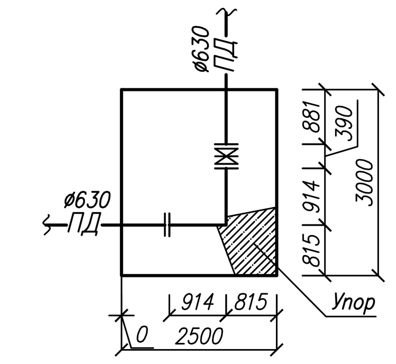

						632.В.12–НВ		
						Насосная станция 3–го подъема в микрорайоне Арбеково г.Пензы		
Изм.	Кол.уч.	Лист	N док.	Подпись	Дата			
Разраб.		Шаронова					Стадия	Лист	Листов
Проверил		Петелин				Профили водопровода на участке: 2–резервуар N6а;2–резервуарN6;2–резервуарN2; 2–резервуар N2а	Р	5	
Рук.гр.		Петелин					ООО "Гражданпроект"		
ГИП		Агафонова							
Нач. сек.ВК		Колдомасов							
Н.контр.		Галкина							

Формат А1(594x841)

Инв. N подл.	Подпись и дата	Взамен инв. N